☐ ☐ X ☐ ☐

DAYCO AFTERMARKET TECHNICAL INFORMATION

Asunto: **N° : TI0084ES**

KTB 189
AUDI – SEAT - VOLKSWAGEN
80 – CADDY – CORDOBA –
GOLF – IBIZA – INCA – PASSAT
– POLO – TOLEDO –
TRANSPORTER – VENTO
Mtr. 1X – 1Y – AAZ – ABL – AFN

El kit de distribución KTB189 contiene :

- una **correa de distribución 941001** con 137 dientes, ancho 25,4 mm (OES 028109119P)
- un **tensor ATB2202** (OES 028109243F)

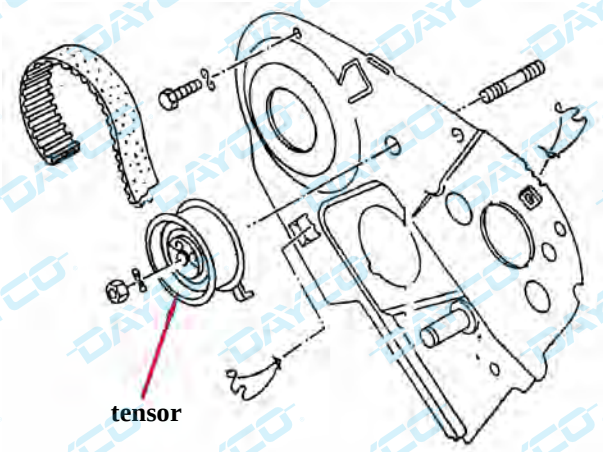

tensor

" OBSÉRVENSE LAS INDICACIONES DEL FABRICANTE DEL VEHÍCULO"
Dayco Europe S.r.l. a Socio Único es propietario exclusivo del presente documento. Todos los derechos de publicación, uso y reproducción del documento presente están exclusivamente reservados a Dayco Europe S.r.l. a Socio Único.

PROCEDIMIENTO DE MONTAJE DEL TENSOR

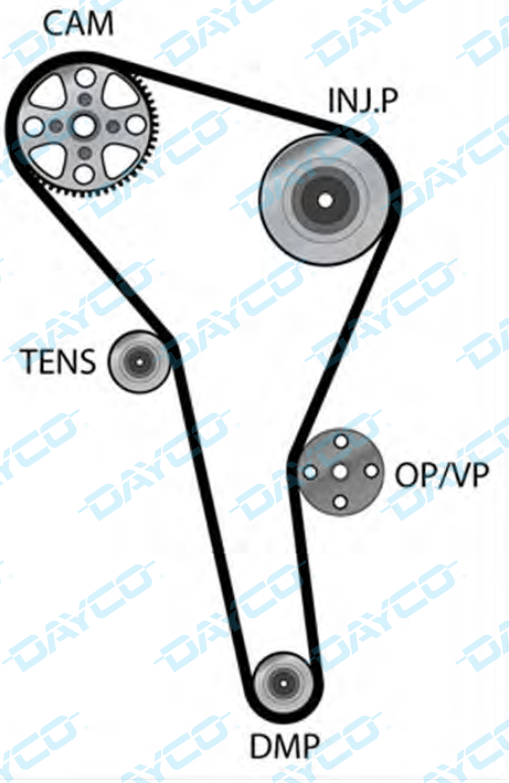

- Verifiquen que las muescas de puesta en fase del volante estén alineadas.
- Verifiquen que la barra de bloqueo del árbol de levas (herramienta n. 2065A) esté insertada de manera correcta (Fig. 1).
- Verifiquen que el perno de bloqueo de la bomba de injección (herramienta n. 2064) esté correctamente insertado.
- Con la herramienta específica, bloqueen el piñón del árbol de levas y aflojen el perno del piñón en media vuelta.
- Insertando un punzón en el agujero del cárter posterior de la distribución, liberen el piñon del terminal cónico del árbol y controlen que pueda girar libremente.
- Calcen la correa de distribución en sentido anti-horario, iniciando del piñón eje motor.
- Quiten el perno de sujeción del piñón de la bomba de injección.
- Monten el nuevo tensor, aflojen la tuerca y, con la llave específica Matra V159, hagan girar la polea del tensor en sentido horario de manera que la muesca esté alineada con el índice (Fig. 2) .

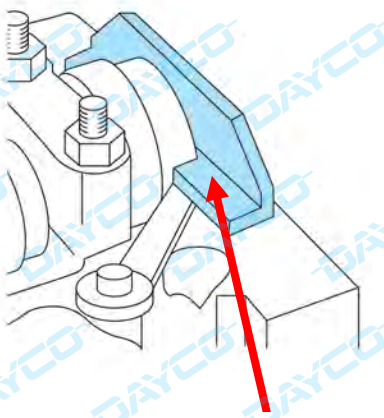

Fig. 1

Fig. 2

Alineamiento muesca - índice

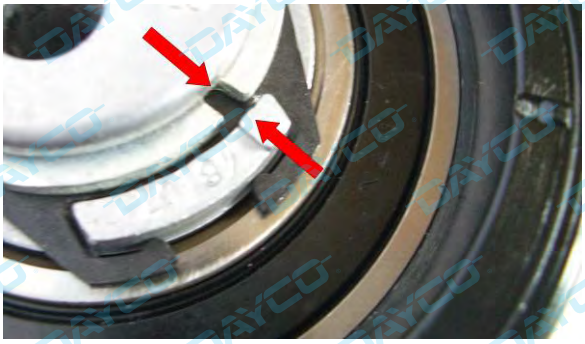

Dayco Europe S.r.l. a Socio Único es propietario exclusivo del presente documento. Todos los derechos de publicación, uso y reproducción del documento presente están exclusivamente reservados a Dayco Europe S.r.l. a Socio Único.

- Aprieten la tuerca del tensor con un par de apriete de 20 Nm.
- Controlen que las muescas de puesta en fase del volante estén alineadas.
- Con la herramienta específica, bloqueen el piñón del árbol de levas y aprieten su perno con un par de apriete de 45 Nm.
- Quiten la barra de bloqueo del árbol de levas y saquen el perno de bloqueo de la bomba de injección.
- Efectúen dos vueltas al eje motor en sentido horario hasta que las muescas de puesta en fase estén alineadas.
- Controlen que la barra de bloqueo pueda insertarse libremente.
- Verifiquen que el perno de sujeción de la bomba de inyección pueda insertarse libremente.
- Asegurarse de que el alineamiento de la muesca con el índice no varie, como indicado en Fig. 2.
- En caso contrario, corrijan el alineamiento, aflojando la tuerca de sujeción del tensor y girando el tensor en sentido horario con la llave específica.
- Aprieten la tuerca de sujeción del tensor con un par de apriete de 20 Nm.
- Monten el cárter inferior de la distribución y la polea eje motor.
- Aprieten los tornillos de la polea eje motor con un par de apriete de 25 Nm.
- Vuelvan a montar los otros componentes en sentido contrario al de desmontaje.

Descripción	OES n°	Dayco n°	Dayco Kit
Correa distribución	028109119P	941001	KTB189
Tensor	028109243F	ATB2202	
Kit	028198119A	KTB189	

Dayco Europe S.r.l. a Socio Único es propietario exclusivo del presente documento. Todos los derechos de publicación, uso y reproducción del documento presente están exclusivamente reservados a Dayco Europe S.r.l. a Socio Único.